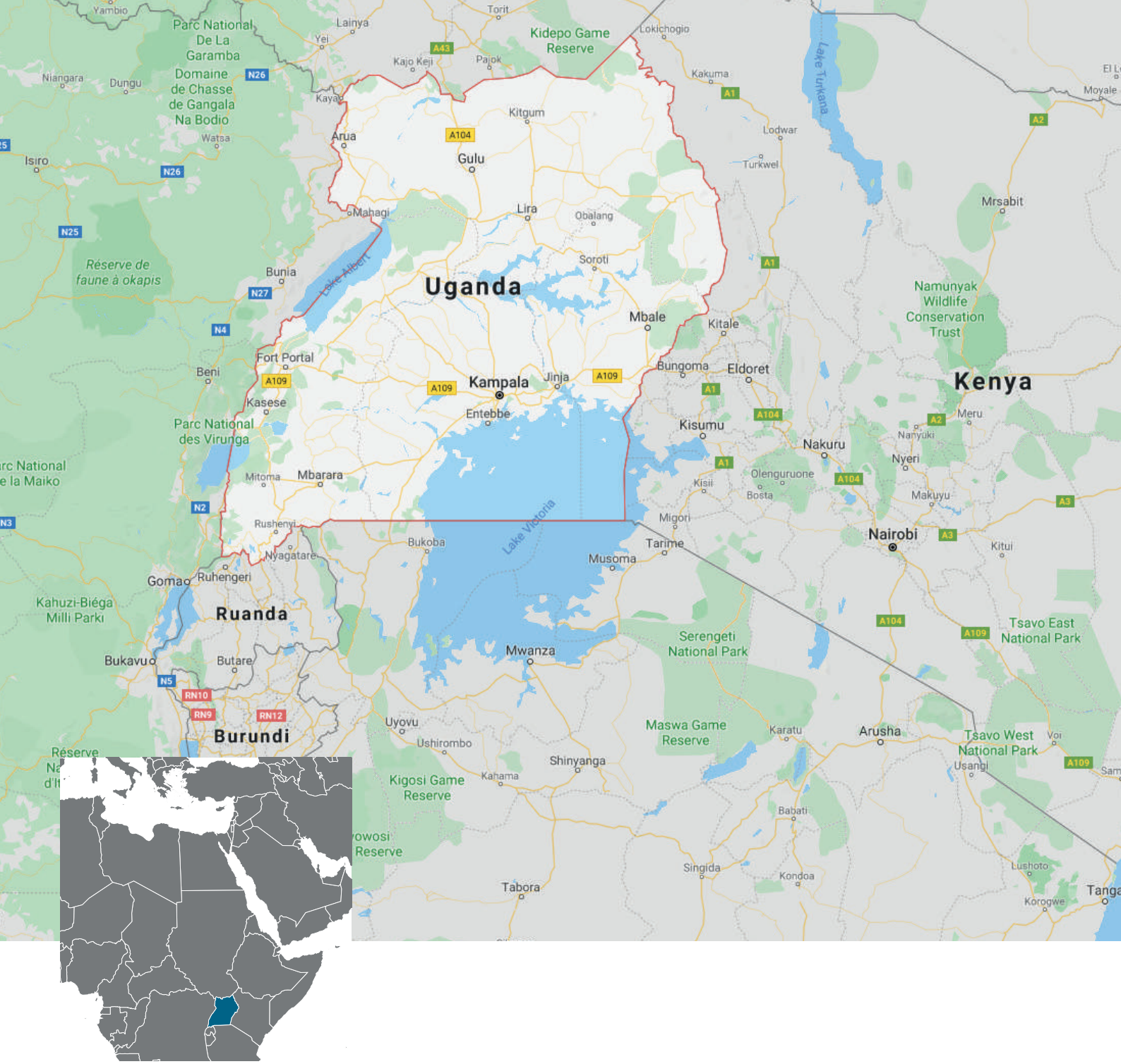

UGANDA
KOMPLEKS PROJESİ

— 2020 —

0216 614 04 61
sadakatasi.org.tr

sadakataşı

Ülkeye Genel Bakış

Ülke Adı: Uganda

Başkent: Kampala

Yüz Ölçümü: 241.550 km2

Nüfus: 2013 tahmini verilerine göre 35 milyon kişi

Genel Bakış

Afrika kıtasının doğu kesiminde yer alan ve denize kıyısı olmayan bir kara ülkesidir. Ülkenin sınır komşularını kuzeyde Güney Sudan, doğuda Kenya, güneyde çoğu sınırı Victoria Gölü ile oluşan Tanzanya, güneybatıda Ruanda ve batıda ise Kongo Demokratik Cumhuriyeti oluşturmaktadır.

Ülke genelinde yaşayan nüfusun %85'i Hristiyan dinine inanmaktadır. Hristiyan dini içerisinde ise katolik mezhebine göre yaşamını sürdürenler %42 ile çoğunluğu oluşturmakta olup, %36'sı ise Anglikanizm inancına göre yaşamaktadırlar. Uganda'da çoğunluğu sünni mezhebinin oluşturduğu %12 civarında bir müslüman topluluk yaşamaktadır. Afrika yerel dinlere inanların oranı ise %1 düzeyindedir.

Projenin Gerekçesi:

• Bölgenin maddi yetersizliği ve geri kalmış olması

• Kur'an'ı Kerim ve Arapça öğretilmesi

• Dışa bağlı ülke olması üretkenliği azaltmaktadır

Projenin Hedefleri:

• Çocukların Arapça ve İslami ilimlerin öğretilmesi

• 5 vakit cemaatle namaz kılmak

• Bölge halkının bilinçlenmesi ve kalkınmalarını sağlamak

• Projenin hedef grupları arasındaki sosyal bağlantıların güçlendirilmesi.

Proje Detayları:

Cami kapasitesi: 90 m² ortalama 150 Kişi
WC ve şadırvan
24 m² imam odası
Her biri 24 m² olan, her birinde 12 sıra yer alan 3 adet sınıf
Şadırvan (su kuyusu)

Proje İçeriği:

İstifade edecek kişi sayısı: 500 Kişi
İnşaat süresi: 6 Ay
Proje maliyeti: 61.500 €

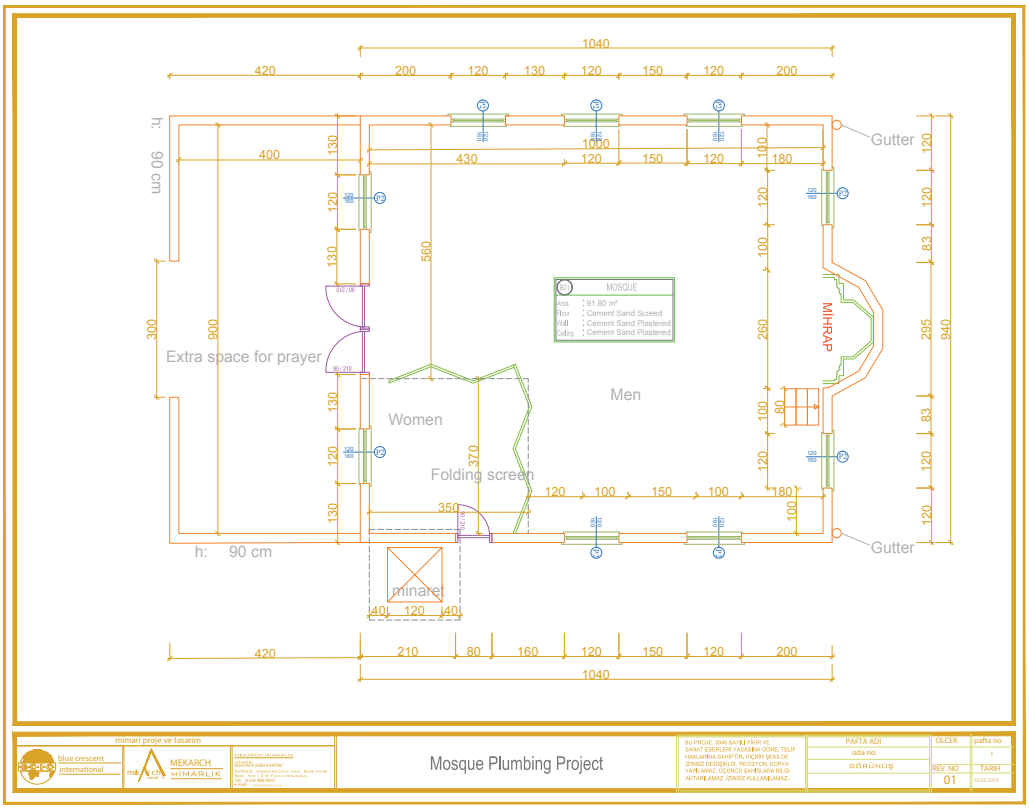
1040
420
200
120
130
120
150
120
200
h: 90 cm
400
430
1000
180
Gutter
MOSQUE
Area : 91.80 m²
Floor : Cement Sand Screed
Wall : Cement Sand Plastered
Ceiling : Cement Sand Plastered
MİHRAP
Extra space for prayer
Women
Men
Folding screen
370
350
h: 90 cm
minaret
40
210
80
160
Mosque Plumbing Project
mimari proje ve tasarim
blue crescent international
MEKARCH MİMARLIK
PAFTA ADI
oda no:
GÖRÜNÜŞ
OLCEK
REV. NO
01
pafta no
TARİH

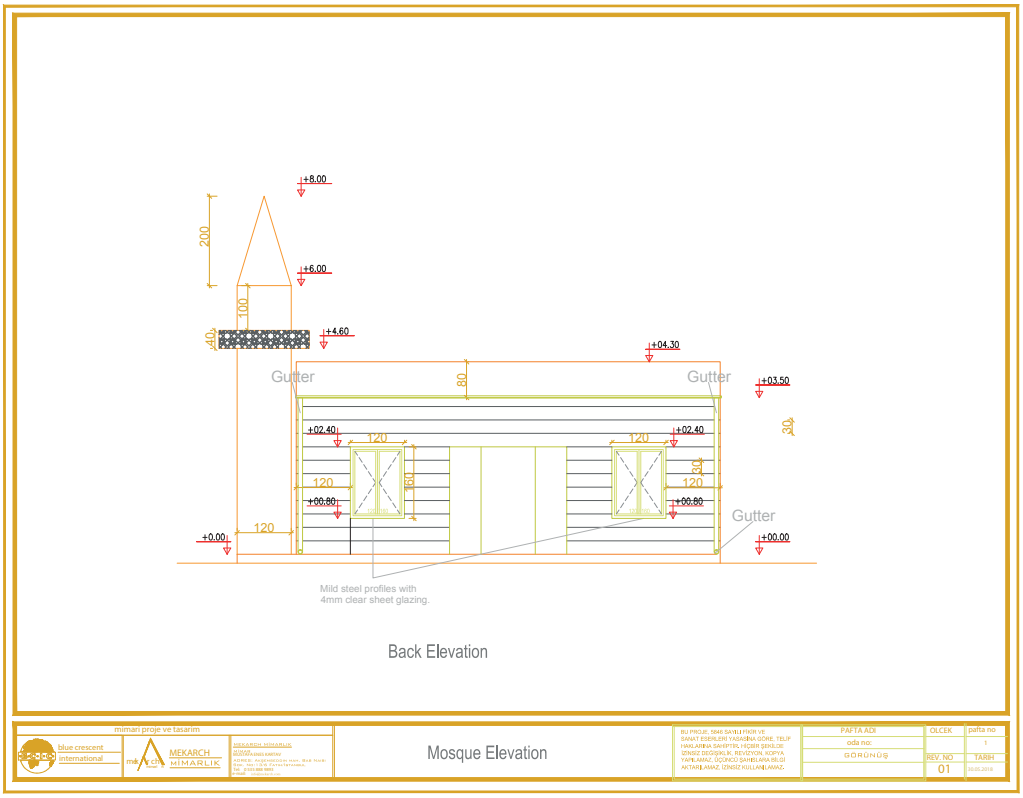
+8.00
+6.00
+4.60
+04.30
+03.50
+02.40
+00.80
+0.00
+00.00
200
100
40
80
30
120
160
Gutter
Mild steel profiles with
4mm clear sheet glazing.
Back Elevation
mimari proje ve tasarim
blue crescent international
MEKARCH MİMARLIK
Mosque Elevation
PAFTA ADI
oda no:
GÖRÜNÜŞ
OLCEK
REV. NO
01
pafta no
TARİH

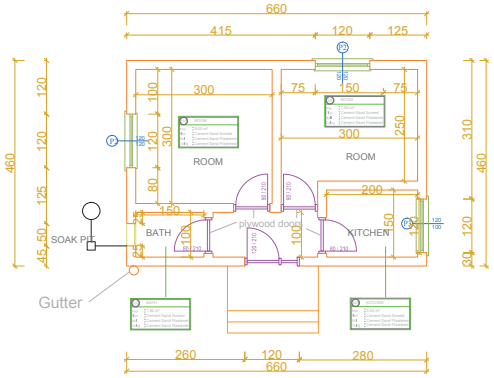

mimari proje ve tasarim

blue crescent international

MEKARCH MIMARLIK

İmam House Plan

PAFTA ADI	ÖLÇEK	pafta no
oda no:		1
GÖRÜNÜŞ	REV. NO	TARİH
	01	04.06.2018

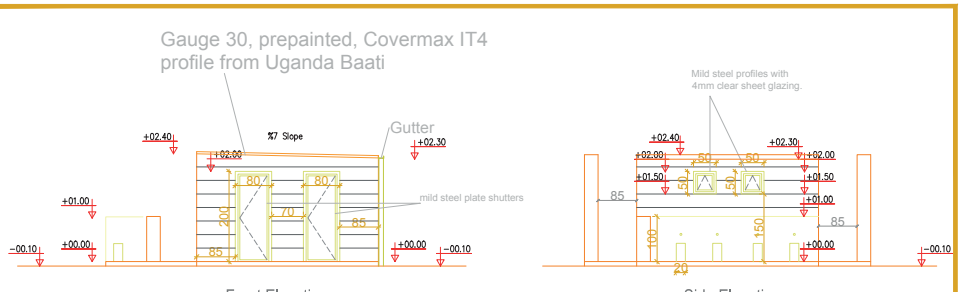

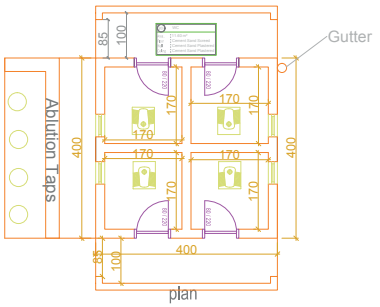

mimari proje ve tasarim

blue crescent international

MEKARCH MIMARLIK

Ablution and Wc

PAFTA ADI	ÖLÇEK	pafta no
oda no:		1
GÖRÜNÜŞ	REV. NO	TARİH
	01	04.06.2018

UGANDA
KOMPLEKS PROJESİ

— 2020 —

0216 614 04 61
sadakatasi.org.tr

sadakataşı